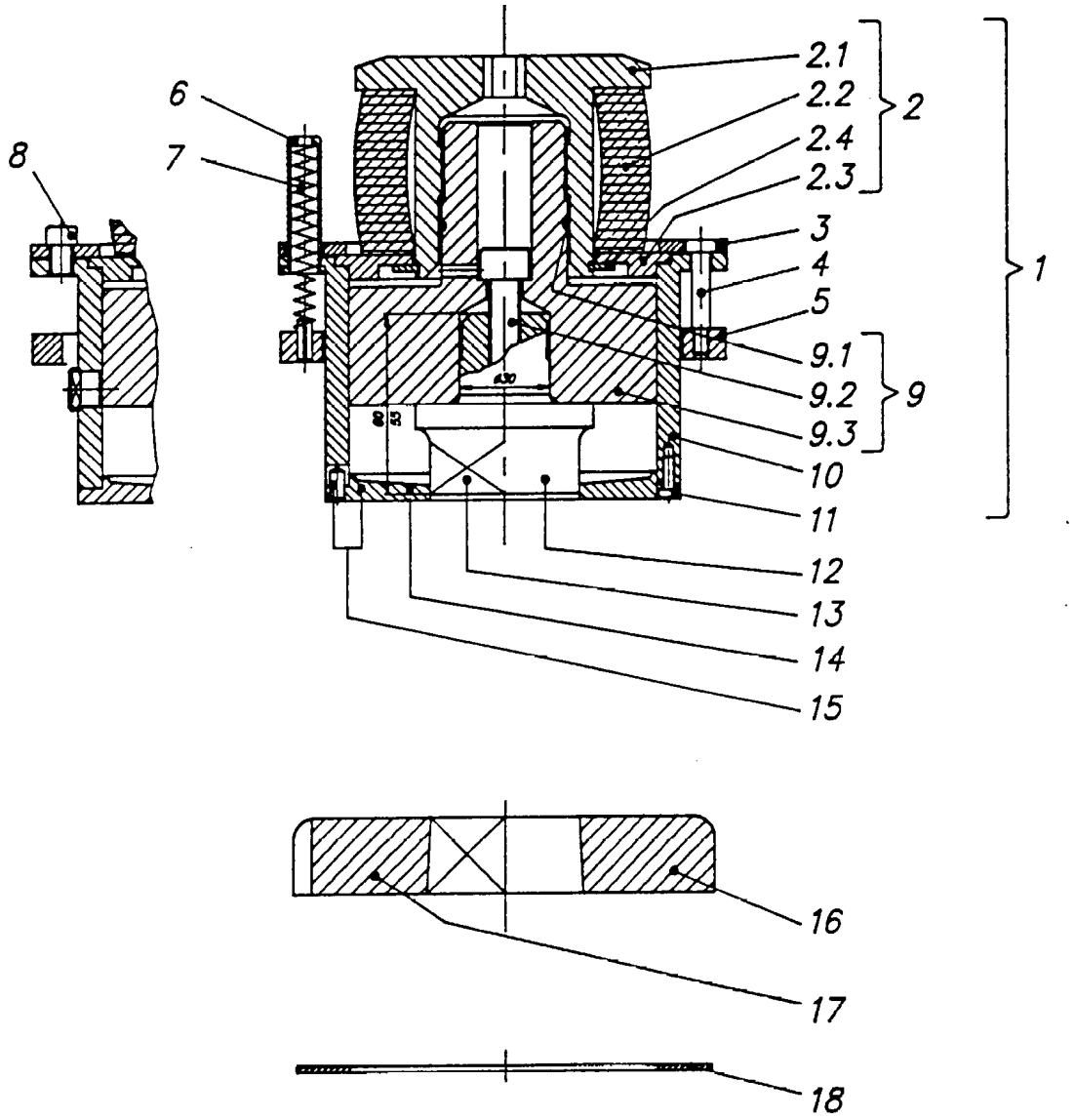

Copyright CEMECANIC SA
13-mai-01
internet http://www.raskin.ch

Pos.	Désignation	## Article	Nbre	Poids	Prix en CHF
1	MECANISME 100 OCP	**008.267.0**	1	7,600	
2	ENS. DEVET. 100 OCP	**008.270.0**	1	2,100	
2.1	ASSIETTE SUPERIEUR 100 OCP	**300.293.0**	1	1,400	
2.2	RESSORT POLYUR. 100 OCP	**206.056.0**	1	0,300	
2.3	ASSIETTE INF. 100 OCP	**340.062.0**	1	0,350	
2.4	CIRCLIPS	**857.047.1**	1	0,050	
3	BAGUE DE SERRAGE 100 OCP	**332.076.0**	1	0,250	
4	VIS AJUSTABLE A EPAULEMENT	**894.535.1**	4	0,010	
5	BAGUE PR.MEC. 100 OCP	**332.078.0**	1	0,350	
6	TUBE POUR RESSORT 60 OCP	**310.235.0**	8	0,010	
7	RESSORT 60/100 OCP	**200.204.0**	8	0,010	
8	VIS A TETE CYL.6 PANS CREUX	**801.563.1**	4	0,010	
9	ENS. PORTE - POINC. 100 OCP	**326.350.0**	1	2,900	
9.1	O - RING DE PRECISION	**518.222.0**	1	0,010	
9.2	VIS A TET CYLINDRIQUE 10X30	**801.618.1**	1	0,050	
9.3	PORTE POINCON 100 OCP R+F	**326.344.0**	1	0,950	
10	FOURREAU 100 OCP	**304.095.0**	1	1,900	
11	VIS SPECIALE MEC. 60 OCP	**894.121.1**	3	0,010	
12	POINCON 100 OCP ROND	**105.532.900**	1	,900	
13	POINÇON 100 OCP FORME	**105.533.9xx**	1	1,800	
13.c	POINCON 100 OCP FORME<20MM.	**105.533.911**	1	1,800	
14	SERRE-TOLE 100 OCP ROND	**102.532.900**	1	0,50	
15	SERRE-TÔLE 100 OCP-OLP	**102.533.9xx**	1	0,400	
15.c	SERRE-TOLE 100 OCP-OLP FORME	**102.533.911**	1	0,400	
16	MATRICE 100 JL/M RONDE	**100.036.900**	1	3,000	
17	MATRICE 100 M FORME	**100.333.9xx**	1	2,800	
17.c	MATRICE 100 MC FORME SPEC.	**100.333.911**	1	2,800	
18	RONDELLE EPAISSEUR M 100	**893.064.9**	1	0,010	

Copyright CEMECANIC SA

13-mai-01

internet http://www.raskin.ch