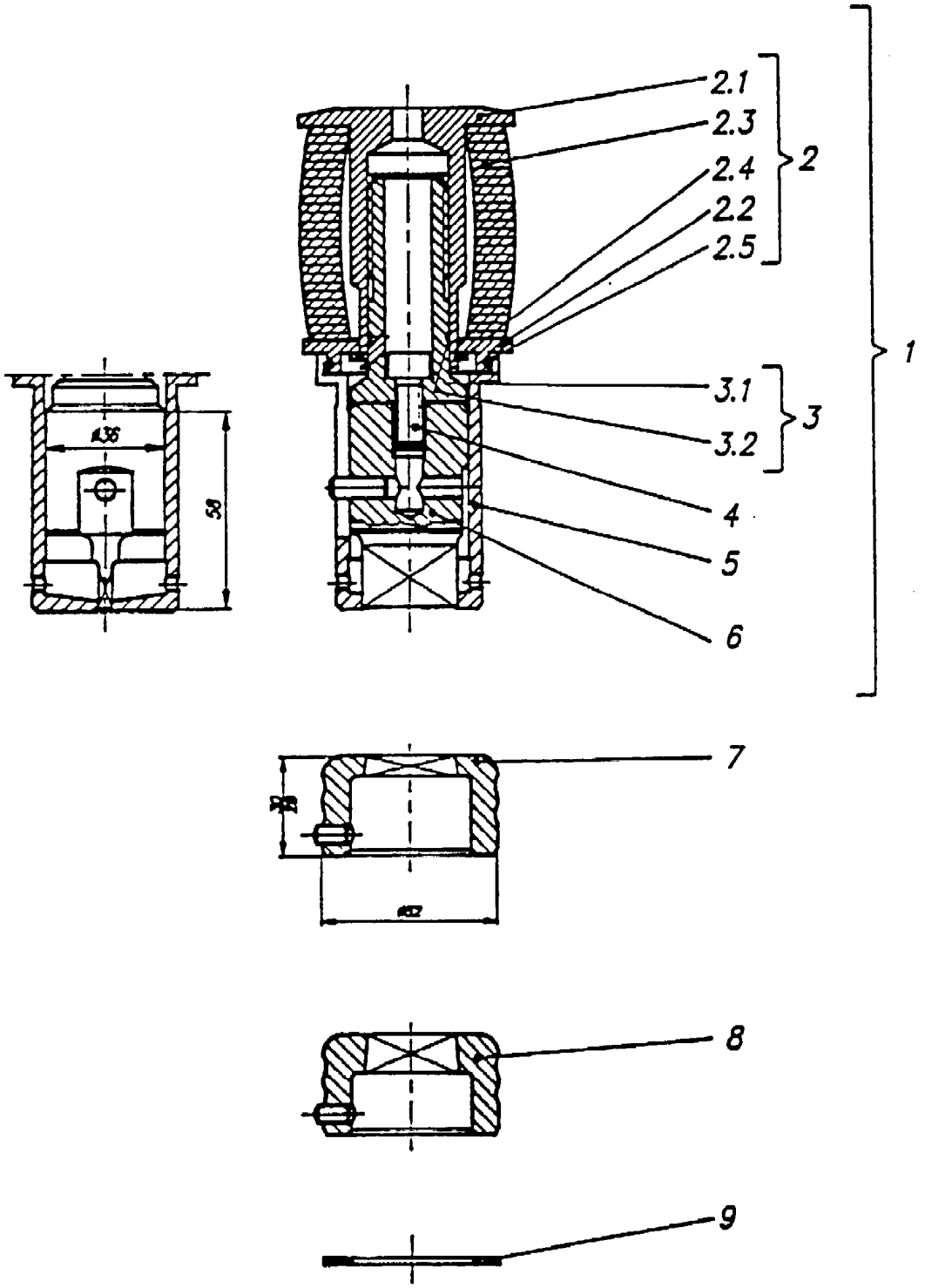

Copyright CEMECANIC SA
13-mai-01
internet http://www.raskin.ch

Pos.	Désignation	## Article	Nbre	Poids	Prix en CHF
1	ENS.POINCON 35 OCP-G <3MM	**006.563.9xx**	1	1,380	
1.c	ENS. POINCON 35-OCP-G SPE. ETAGE	**006.563.911**	1	1,380	
	ENS.POINCON 35 OCP-G BALINIT	**006.563.000**	1	1,385	
2	DEVETISS. 35 OCP	**008.266.0**	1	0,600	
2.1	ASSIETTE SUPERIEUR 35 OCP	**300.257.0**	1	0,350	
2.2	ASSIETTE INFERIEUR 35	**340.051.0**	1	0,100	
2.3	RESSORT POLY. 35 OCP+G 60 X 68	**206.052.0**	1	0,160	
2.4	BAGUE D'ARRET TYPE A 35	**857.103.1**	1	0,010	
2.5	JOINT O - RING DE PRECISION	**518.170.0**	1	0,010	
3	ENS.PORTE - POINC. 35 OCP	**326.383.0**	1	0,166	
3.1	PORTE POINCON 35	**326.382.0**	1	0,164	
3.2	JOINT O-RING 20 X 2 MM.	**518.236.0**	1	0,002	
4	VIS PERCEE	**894.903.1**	1	0,010	
5	FOURREAU 35 OCP-G	**102.563.9xx**	1	0,292	
5.c	FOURREAU 35 OCP FORME	**102.563.911**	1	0,292	
6	POINÇON 35 OCP-G ÉTROIT1,5-3.	**105.563.9xx**	1	0,436	
6.c	POINCON 35 OCP-G ETROIT FORME < 3 MM.	**105.563.911**	1	0,436	
7	MATRICE 35 FORME	**100.351.9xx**	1	0,290	
7.c	MATRICE 35 MC FORME SPECIALE	**100.351.911**	1	0,290	
8	MATRICE 35 FORME RENFORCÉE	**100.357.9xx**	1	0,330	
8.c	MATRICE 35 MC FORME RENF.	**100.357.911**	1	0,330	
9	RONDELLE MATRICE 35	**893.060.9**	1	0,010	

Copyright CEMECANIC SA

13-mai-01

internet http://www.raskin.ch