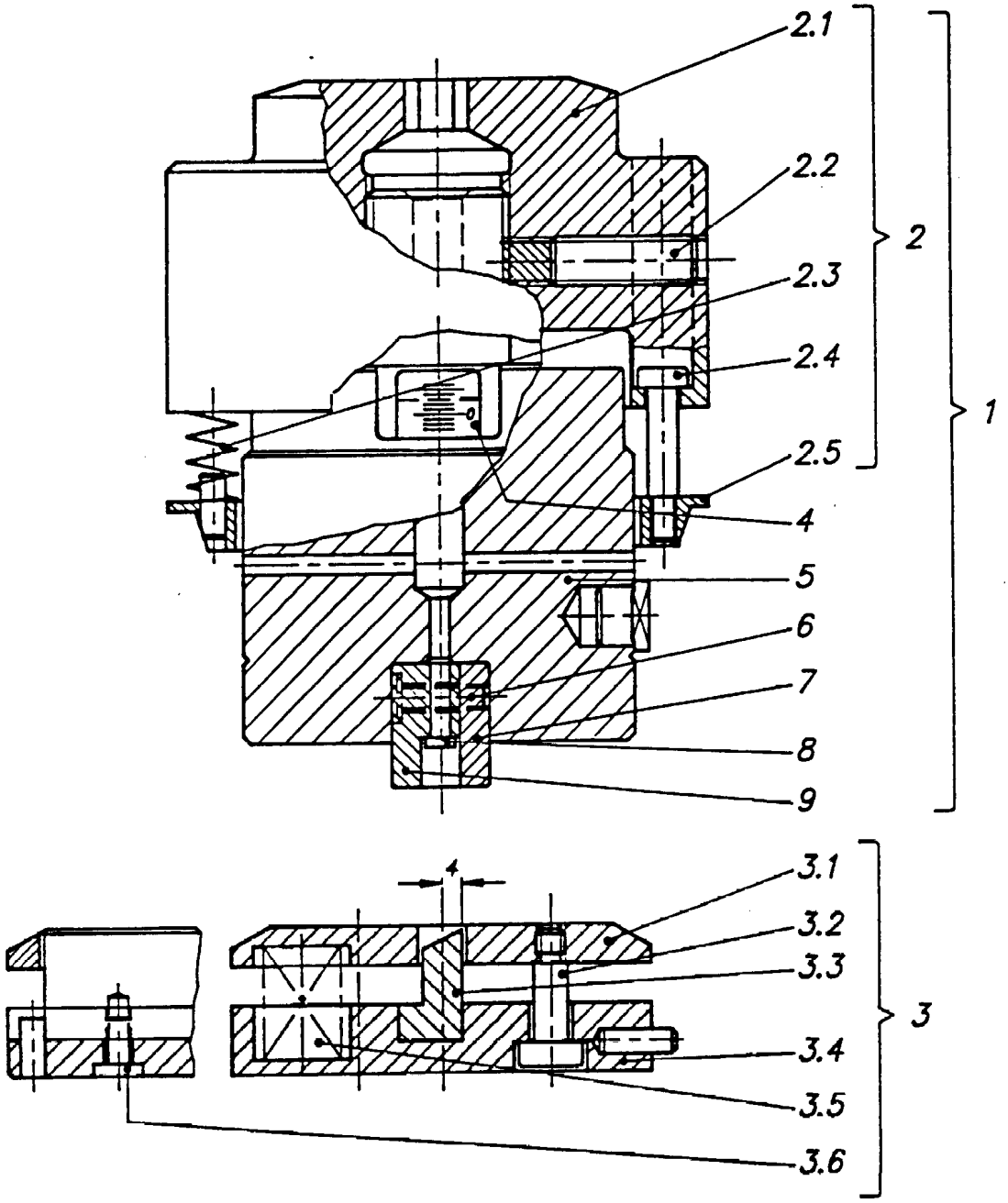

Copyright CEMECANIC SA
13-mai-01
internet http://www.raskin.ch

Pos.	Désignation	## Article	Nbre	Poids	Prix en CHF
1	ENS. SUPERIEUR 60 OAP	**006.551.001**	1	6,680	
2	MECANISME 60 OAP	**008.302.0**	1	3,590	
2.1	TETE 60-OAP	**300.303.0**	1	3,300	
2.2	VIS SANS TETE	**817.017.1**	1	0,010	
2.3	RESSORT	**206.079.0**	6	0,010	
2.4	VIS AJUSTABLE A EPAULEMENT	**894.535.1**	3	0,010	
2.5	BAGUE PR.MEC.60 OCP GOUPILLEE	**332.079.0**	1	0,210	
3	ENS.INFERIEUR 60 OAM	**006.348.001**	1	0,910	
3.1	SERRE TOLE 60 OAM	**102.349.001**	1	0,250	
3.2	VIS EPAULEE 60 OAM	**894.902.1**	3	0,010	
3.3	POINCON INF. 60 OAM	**105.349.001**	1	0,110	
3.4	SUPPORT POINC. 60 OAM	**338.061.0**	1	0,450	
3.5	RESSORT 60 OAM	**200.086.0**	3	0,020	
3.6	VIS A TETE BASSE	**804.006.1**	2	0,010	
4	PLAQUETTE GRADUEE	**236.079.0**	1	0,010	
5	PORTE MATRICE	**326.367.0**	1	2,850	
6	VIS A TETE BASSE	**804.014.1**	2	0,010	
7	LAME MAT. 60 OAP	**100.550.001**	1	0,090	
8	VIS A TETE BASSE	**802.516.1**	2	0,010	
9	MATRICE-BASE 60 OAP	**100.551.001**	1	0,145	

Copyright CEMECANIC SA 13-mai-01

internet http://www.raskin.ch